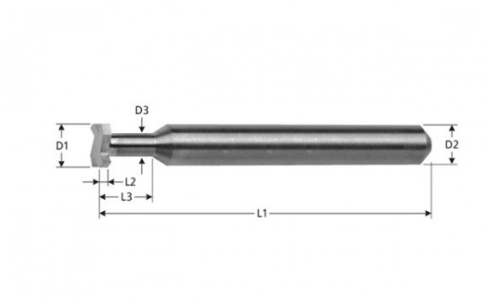

VHM-T-Nutenfräser für Kunststoff, Z=4 rechtsschneidend

Bestell-Nr.: TF8/6-1.3-50Z4
Preis: 97,30 € *

Sekundärmaterial:	ACRYLGLAS
Hauptmaterial:	KUNSTSTOFFE
Bearbeitungsrichtung:	Z=2-6
Typ:	VHM/HM-T-Nutfräser
D1:	8.0
D2:	6.0
D3:	3.5
L1:	50.0
L2:	1.3
L3:	6.0
RG:	2
Z:	4

* Alle Preise verstehen sich zzgl. Mehrwertsteuer und Versandkosten und ggf. Nachnahmegebühren, wenn nicht anders beschrieben.
Unsere Angebote richten sich ausschließlich an Unternehmer. Wir schließen keine Verträge mit Verbrauchern.